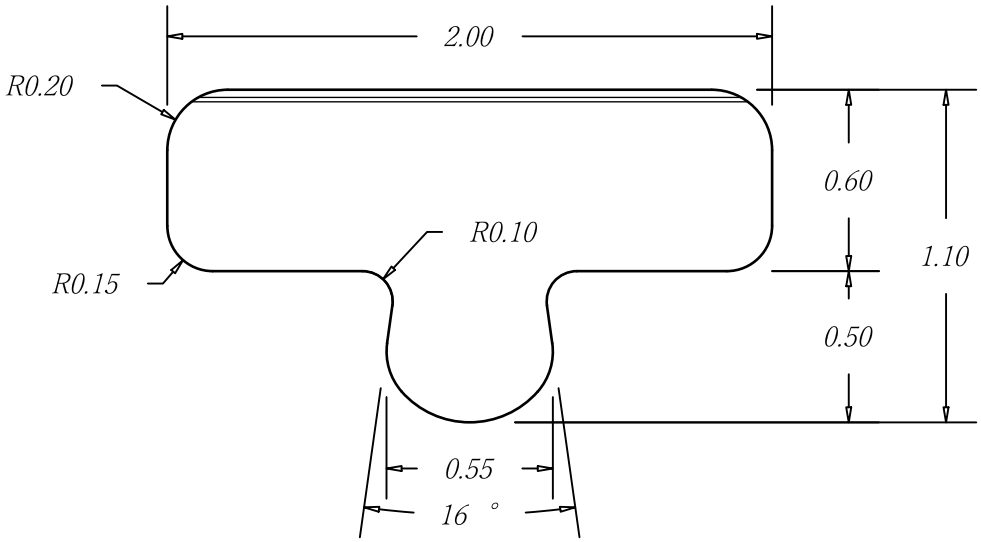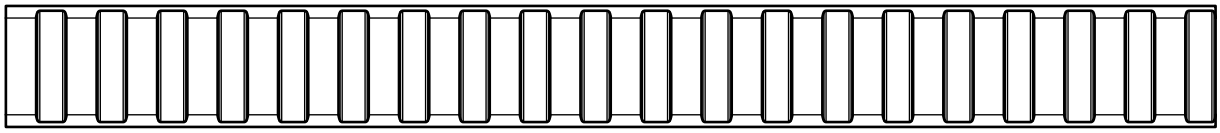
2.00
R0.20
0.60
R0.10
1.10
R0.15
0.50
0.55
16 °